ПАНОКАМ | PNC-N42A1T-ASM (2.8)

2 Мп ИК 2.8 мм Направленная Камера видеонаблюдения

- 2 Мп 1/2.8" CMOS
- Поддержка H.264+, H.265+
- Дальность адаптивной ИК-подсветки - 60 м
- ИИ – защита периметра, детекция лиц, определение движения
- Встроенный микрофон и динамик
- Поддержка карт памяти MicroSD с емкостью 256 Гб
- Фиксированный объектив 2.8 мм (3.6/6 мм опция)
- Питание 12 VDC/PoE
- IP67

Камера	
Сенсор	1/2.8” CMOS
Максимальное разрешение	2 Мп, 1920 × 1080
Электронная выдержка	Авто/Ручная 1/3 – 1/100000 с
Минимальная освещенность	Цветное: 0.001 люкс; Черно-белое: 0.0001 люкс; С включенной подсветкой: 0 люкс.
Отношение сигнал/шум	> 56 дБ
Дистанция ИК-подсветки	60 м
Управление подсветкой	Авто/Ручное
Линза	
Тип линзы	Фиксированная
Фокусное расстояние	2.8 / 3.6 / 6 мм
Максимальная диафрагма	F1.6
Углы обзора	2.8 мм: Горизонтальный 107°; Вертикальный 56°; Диагональный: 127°. 3.6 мм: Горизонтальный 88°; Вертикальный 44°; Диагональный: 105°. 6 мм: Горизонтальный 54°; Вертикальный 29°; Диагональный: 63°.
Диафрагма	Автоматическая
ИИ	
Интеллектуальное обнаружение движения	Да
Защита периметра	Пересечение линий (Классификация: транспорт, люди, безмоторные средства передвижения)
Обнаружение лиц	Да

Данная информация является предварительной и может быть изменена.

Подсчет людей	Да
Тепловая карта	Да
Видео	
Сжатие	H.264H / H.264M / H.264B / H.265
Умное сжатие	H.264H+ / H.264M+ / H.264B+ / H.265+
Частота кадров	Основной поток: 2 Мп (1 – 25/30 кадров/с)
	Второй поток: D1 (1 – 25/30 кадров/с)
	Третий поток: 720p (1 – 25/30 кадров/с)
Потоковая передача	3 потока
Управление скоростью передачи данных	CBR/VBR
Скорость передачи видео	H.264: 56–8192 Кбит/с
	H.265: 56–8192 Кбит/с
Режим День/Ночь	Цветное/Черно-белое
BLC	Да
HLC	Да
Расширенный динамический диапазон (WDR)	120 дБ
Баланс белого	Да
Яркость	Авто/Ручная
Шумоподавление	3D DNR
Определение движения	4 зоны
Поворот картинки	0° / 90° / 180° / 270°
Зеркалирование	Да
Приватные зоны	4 зоны
Аудио	
Встроенный микрофон	Да
Встроенный динамик	Да
Двустронняя связь	Да
Сжатие аудио	G.711A / G.711Mu / G.726 / G.726ASF
Тревога	
Звуковая тревога	Да
Тревога по событию	Да
Сеть	
Сеть	RJ-45 (10/100 Base-T)
Протоколы	TCP/IP; UDP; HTTP; IGMP; ICMP; DHCP; RTP/RTSP; DNS; DDNS; FTP; NTP; PPPoE; UPnP; SMTP

ПАНОКАМ | PNC-N42A1T-ASM (2.8)

Совместимость	ONVIF; CGI; P2P
User/Host	20 (Пропускная способность: 80 M)
Хранение	FTP; Micro SD (максимально поддерживает 256 Гб/FAT32)
Браузер	IE: IE8 и более поздние версии; Chrome; Firefox
Порт	
Аудио вход	1 канал (опция)
Аудио выход	1 канал (опция)
Тревога вход	1 канал (опция)
Тревога выход	1 канал (опция)
Питание	
Питание	12 В DC (±30%) / PoE (802.3af)
Потребляемая мощность	Основная 2.5 Вт Максимальная 5.2 Вт
Внешние условия	
Рабочий диапазон температур	От -40°C до +60°C / Относительная влажность менее 95%
Условия хранения	От -40°C до +60°C
Уровень защиты	IP67
Общее	
Корпус	Металл
Размеры	224 мм × 77 мм × 76 мм
Вес	750 г

Габаритные размеры

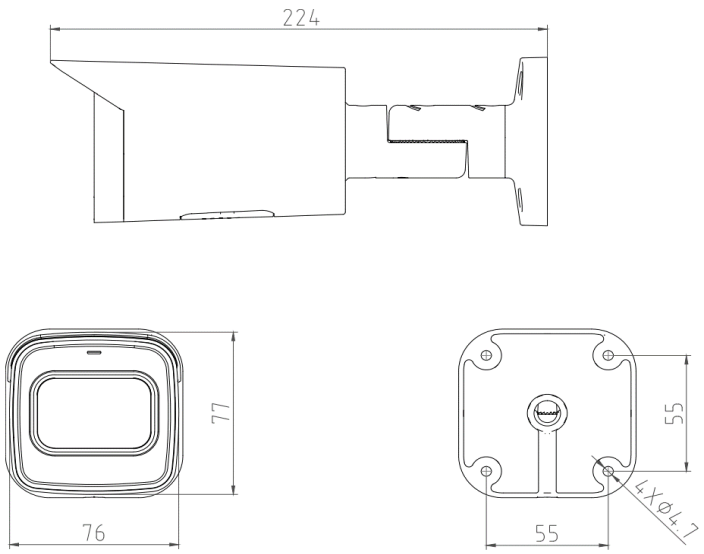

Данная информация является предварительной и может быть изменена.